ENSTO

Ensto PolyBox

Wytrzymałe obudowy przemysłowe

Better life.
With electricity.

Obudowy Polybox zostały zaprojektowane z myślą o trudnych środowiskach przemysłowych, gdzie wymagany jest wysoki stopień ochrony IP oraz ekstremalna wytrzymałość (IK) i trwałość.

Ensto PolyBox

Dla bardzo wymagających środowisk

Obudowy wykonane są z poliwęglanu, z solidnymi ściankami o grubości 4 mm. Pokrywy z zawiasami zamykane są za pomocą specjalnych zatrzasków (z możliwością dodatkowego zabezpieczenia kłódką). System dystansowy w narożnikach umożliwia regulację głębokości usytuowania płyt montażowych lub paneli frontowych.

Więcej niż zwykła skrzynka - wszystkie zalety w jednej obudowie!

- Konstrukcja według standardów amerykańskich oraz certyfikat UL
- Wymiary obudów zaprojektowane według wytycznych JIC * - mierzone w calach
- Lekkie i wytrzymałe – wysoka odporność na udar mechaniczny i ogień
- Potwierdzone parametry techniczne na najwyższym poziomie
- Możliwość dostosowania do potrzeb Klienta:
  - Wycięcia i przetłoczenia
  - Otwory gwintowane
  - Nadruk lub malowanie
  - Więcej opcji na życzenie!

Obudowa solidnie zaprojektowana

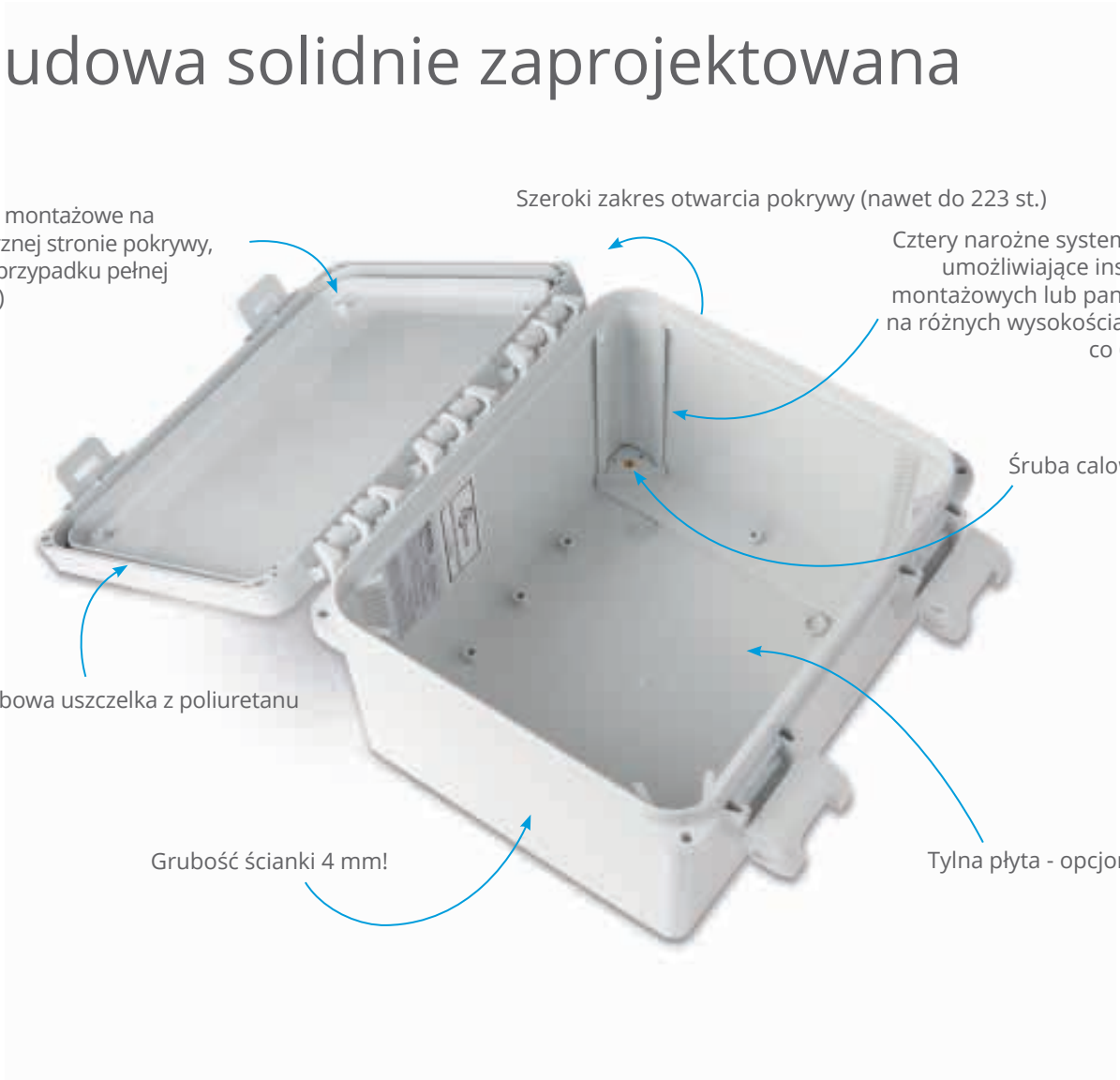

Zintegrowany zatrzask wykonany z tworzywa

Doskonała ochrona przed otwarciem w postaci solidnych zaczepów wykonanych z tworzywa, z jedną ruchomą częścią, z możliwością blokady na kłódkę.

System dystansowy w narożnikach

Unikalny system dystansowy Ensto wykorzystuje szczeliny, znajdujące się w środku w narożnikach obudowy, aby za pomocą specjalnego uchwytu zapewnić montaż panelu frontowego na odpowiedniej wysokości. System ten umożliwia również dostosowanie dystansu instalacji płyty montażowej względem tylnej ściany obudowy.

Wykonania standardowe

Cztery rozmiary
- 080604 (8” x 6” x 4”)
- 100806 (10” x 8” x 6”)
- 121006 (12” x 10” x 6”)
- 181610 (18” x 16” x 10”)
- Niebawem kolejne rozmiary!

Dwa rodzaje pokryw
- Pełna, szara (UPCG)
- Przezroczysta (UPCT)

Dwie opcje montażu
- Za pomocą kołnierza mocującego licującego z tyłem obudowy (F)
- Poprzez regulowane uchwyty (stopki)

Inne cechy
- Wypusty w tylnej ścianie obudowy do montażu szyny DIN
- Wypusty w pokrywach (tylko w pełnych, szarych) do montażu płyt lub płytek drukowanych

Akcesoria
- Płyta montażowa:
  - Stal galwanizowana
  - Stal malowana na biało
  - Aluminium
  - Poliwęglan
- Zawiasy do panelu frontowego
- Panel frontowy (Pełny)
- Elementy wentylacyjne
- Uchwyty kablowe

Na życzenie
- Wycięcia i przetłoczenia
- Otwory gwintowane
- Nadruk
- Malowanie
- Zapytaj o więcej opcji!

Informacje techniczne
- Certyfikowane zgodnie z normami: EN62208, UL508A
- Stopień ochrony:
  – IP66 / IP68 / IP69 (zanurzenie 2m/24h)
- Odporność na udar mechaniczny:
  – IK10 -35°C... +40°C (-31F ... 104F)
- Typ środowiska (UL):
  – 4X,12,13,6P
- Klasa palności:
  – test płomienia UL 746C na 5 cali
- Temperatura pracy
  -40°C (-40F)...+80°C (176F)
- Zakres temperatur krótkotrwałych
  -40°C (-40F) ...+120°C (246F)

Konfiguracje obudów PolyBox

Z zawiasami, zamknięcie na zatrzaski z tworzywa (HNL)

Z zawiasami, zamknięcie na zatrzaski metalowe (HML)

Z zawiasami, zamknięcie na 2-śruby, uchwyt na kłódkę blokującą (HS)

Bez zawiasów, pokrywa zdejmowalna, mocowana do podstawy za pomocą 4 śrub

Obudowy naścienne Ensto PolyBox, pokrywa szara (UPCG)

Wymiary zewnętrzne			Wymiary wewnętrzne			Kod produktu	Opis	GTIN-13
Wys. cale (mm)	Szer. cale (mm)	Głęb. cale (mm)	Wew. wys. cale (mm)	Wew. szer. cale (mm)	Wew. głęb. cale (mm)			
8.78 (223)	6.77 (172)	5.27 (134)	7.5 (190)	5.49 (139)	4.13 (105)	UPCG080604	Pokrywa zdejmowalna, zamykana na 4-śruby	6438100212049
						UPCG080604F	Pokrywa zdejmowalna, zamykana na 4-śruby z kołnierzem mocującym	6438100212056
						UPCG080604HS	Z zawiasami, zamknięcie na 2-śruby	6438100212063
						UPCG080604HSF	Z zawiasami, zamknięcie na 2-śruby z kołnierzem mocującym	6438100212070
						UPCG080604HNL	Z zawiasami, zamknięcie na zatrzaski z tworzywa	6438100212087
						UPCG080604HNLF	Z zawiasami, zamknięcie na zatrzaski z tworzywa z kołnierzem mocującym	6438100212094
						UPCG080604HML	Z zawiasami, zamknięcie zatrzaskami metalowymi	6438100212100
						UPCG080604HMLF	Z zawiasami, zamknięcie zatrzaskami metalowymi z kołnierzem mocującym	6438100212117
10.85 (276)	8.85 (225)	7.27 (185)	9.58 (243)	7.57 (192)	6.13 (156)	UPCG100806	Pokrywa zdejmowalna, zamykana na 4-śruby	6438100212254
						UPCG100806F	Pokrywa zdejmowalna, zamykana na 4-śruby z kołnierzem mocującym	6438100212261
						UPCG100806HS	2-śrubowe zawiasy	6438100212278
						UPCG100806HSF	Z zawiasami, zamknięcie na 2-śruby z kołnierzem mocującym	6438100212285
						UPCG100806HNL	Z zawiasami, zamknięcie na zatrzaski z tworzywa	6438100212292
						UPCG100806HNLF	Z zawiasami, zamknięcie na zatrzaski z tworzywa z kołnierzem mocującym	6438100212308
						UPCG100806HML	Z zawiasami, zamknięcie zatrzaskami metalowymi	6438100212315
						UPCG100806HMLF	Z zawiasami, zamknięcie zatrzaskami metalowymi z kołnierzem mocującym	6438100212322
12.82 (326)	10.86 (276)	7.27 (185)	11.55 (293)	9.58 (243)	6.13 (156)	UPCG121006	Pokrywa zdejmowalna, zamykana na 4-śruby	6438100212476
						UPCG121006F	Pokrywa zdejmowalna, zamykana na 4-śruby z kołnierzem mocującym	6438100212483
						UPCG121006HS	Z zawiasami, zamknięcie na 2-śruby	6438100212490
						UPCG121006HSF	Z zawiasami, zamknięcie na 2-śruby z kołnierzem mocującym	6438100212506
						UPCG121006HNL	Z zawiasami, zamknięcie na zatrzaski z tworzywa	6438100212513
						UPCG121006HNLF	Z zawiasami, zamknięcie na zatrzaski z tworzywa z kołnierzem mocującym	6438100212520
						UPCG121006HML	Z zawiasami, zamknięcie zatrzaskami metalowymi	6438100212537
						UPCG121006HMLF	Z zawiasami, zamknięcie zatrzaskami metalowymi z kołnierzem mocującym	6438100212544
18.99 (482)	16.98 (431)	11.26 (286)	17.71 (450)	15.7 (399)	10.13 (257)	UPCG181610	Pokrywa zdejmowalna, zamykana na 4-śruby	6438100213152
						UPCG181610F	Pokrywa zdejmowalna, zamykana na 4-śruby z kołnierzem mocującym	6438100213169
						UPCG181610HS	Z zawiasami, zamknięcie na 2-śruby	6438100213176
						UPCG181610HSF	Z zawiasami, zamknięcie na 2-śruby z kołnierzem mocującym	6438100213183
						UPCG181610HNL	Z zawiasami, zamknięcie na zatrzaski z tworzywa	6438100213190
						UPCG181610HNLF	Z zawiasami, zamknięcie na zatrzaski z tworzywa z kołnierzem mocującym	6438100213206
						UPCG181610HML	Z zawiasami, zamknięcie zatrzaskami metalowymi	6438100213213
						UPCG181610HMLF	Z zawiasami, zamknięcie zatrzaskami metalowymi z kołnierzem mocującym	6438100213220

Obudowy naścienne Ensto PolyBox, pokrywa przezroczysta

Wymiary zewnętrzne			Wymiary wewnętrzne			Kod produktu	Opis	GTIN-13
Wys. cale (mm)	Szer. cale (mm)	Głęb. cale (mm)	Wew. wys. cale (mm)	Wew. szer. cale (mm)	Wew. głęb. cale (mm)			
8.78 (223)	6.77 (172)	5.27 (134)	7.5 (190)	5.49 (139)	4.13 (105)	UPCT080604	Pokrywa zdejmowalna, zamykana na 4-śruby	6438100212179
						UPCT080604F	Pokrywa zdejmowalna, zamykana na 4-śruby z kołnierzem mocującym	6438100212186
						UPCT080604HS	Z zawiasami, zamknięcie na 2-śruby	6438100212193
						UPCT080604HSF	Z zawiasami, zamknięcie na 2-śruby z kołnierzem mocującym	6438100212209
						UPCT080604HNL	Z zawiasami, zamknięcie na zatrzaski z tworzywa	6438100212216
						UPCT080604HNLF	Z zawiasami, zamknięcie na zatrzaski z tworzywa z kołnierzem mocującym	6438100212223
						UPCT080604HML	Z zawiasami, zamknięcie zatrzaskami metalowymi	6438100212230
						UPCT080604HMLF	Z zawiasami, zamknięcie zatrzaskami metalowymi z kołnierzem mocującym	6438100212247
10.85 (276)	8.85 (225)	7.27 (185)	9.58 (243)	7.57 (192)	6.13 (156)	UPCT100806	Pokrywa zdejmowalna, zamykana na 4-śruby	6438100212391
						UPCT100806F	Pokrywa zdejmowalna, zamykana na 4-śruby z kołnierzem mocującym	6438100212407
						UPCT100806HS	Z zawiasami, zamknięcie na 2-śruby	6438100212414
						UPCT100806HSF	Z zawiasami, zamknięcie na 2-śruby z kołnierzem mocującym	6438100212421
						UPCT100806HNL	Z zawiasami, zamknięcie na zatrzaski z tworzywa	6438100212438
						UPCT100806HNLF	Z zawiasami, zamknięcie na zatrzaski z tworzywa z kołnierzem mocującym	6438100212445
						UPCT100806HML	Z zawiasami, zamknięcie zatrzaskami metalowymi	6438100212452
						UPCT100806HMLF	Z zawiasami, zamknięcie zatrzaskami metalowymi z kołnierzem mocującym	6438100212469
12.82 (326)	10.86 (276)	7.27 (185)	11.55 (293)	9.58 (243)	6.13 (156)	UPCT121006	Pokrywa zdejmowalna, zamykana na 4-śruby	6438100212629
						UPCT121006F	Pokrywa zdejmowalna, zamykana na 4-śruby z kołnierzem mocującym	6438100212636
						UPCT121006HS	Z zawiasami, zamknięcie na 2-śruby	6438100212643
						UPCT121006HSF	Z zawiasami, zamknięcie na 2-śruby z kołnierzem mocującym	6438100212650
						UPCT121006HNL	Z zawiasami, zamknięcie na zatrzaski z tworzywa	6438100212667
						UPCT121006HNLF	Z zawiasami, zamknięcie na zatrzaski z tworzywa z kołnierzem mocującym	6438100340711
						UPCT121006HML	Z zawiasami, zamknięcie zatrzaskami metalowymi	6438100212674
						UPCT121006HMLF	Z zawiasami, zamknięcie zatrzaskami metalowymi z kołnierzem mocującym	6438100212681
18.99 (482)	16.98 (431)	11.26 (286)	17.71 (450)	15.7 (399)	10.13 (257)	UPCT181610	Pokrywa zdejmowalna, zamykana na 4-śruby	6438100213305
						UPCT181610F	Pokrywa zdejmowalna, zamykana na 4-śruby z kołnierzem mocującym	6438100213312
						UPCT181610HS	Z zawiasami, zamknięcie na 2-śruby	6438100213329
						UPCT181610HSF	Z zawiasami, zamknięcie na 2-śruby z kołnierzem mocującym	6438100213336
						UPCT181610HNL	Z zawiasami, zamknięcie na zatrzaski z tworzywa	6438100213343
						UPCT181610HNLF	Z zawiasami, zamknięcie na zatrzaski z tworzywa z kołnierzem mocującym	6438100213350
						UPCT181610HML	Z zawiasami, zamknięcie zatrzaskami metalowymi	6438100213367
						UPCT181610HMLF	Z zawiasami, zamknięcie zatrzaskami metalowymi z kołnierzem mocującym	6438100213374

Akcesoria do obudów naściennych Ensto PolyBox

Kołnierz mocujący (do zawieszenia obudowy)

Kod produktu	Opis	GTIN-13
UMF06	Dla 080604, ilość 100 szt.	6438100211820
UMF06.02	Dla 080604, zestaw 2 szt.	6438100211837
UMF08	Dla 100806, ilość 100 szt.	6438100212339
UMF08.02	Dla 100806, zestaw 2 szt.	6438100212346
UMF10	Dla 121006, ilość 100 szt.	6438100212551
UMF10.02	Dla 121006, zestaw 2 szt.	6438100212568
UMF16	Dla 181610, ilość 100 szt.	6438100212773
UMF16.02	Dla 181610, zestaw 2 szt.	6438100212780

Płyta montażowa

Dla wymiarów (HxW), cale	Stal galwanizowana (Kod produktu, GTIN-13)	Stal malowana na biało (Kod produktu, GTIN-13)	Aluminium (Kod produktu, GTIN-13)	Poliwęglan (Kod produktu, GTIN-13)
8.0 x 6.0	**UBP0806Z** 6438100212124	**UBP0806ZW** 6438100212131	**UBP0806A** 6438100212148	**UBP0806P** 6438100214050
10.0 x 8.0	**UBP1008Z** 6438100212353	**UBP1008ZW** 6438100212360	**UBP1008A** 6438100340681	**UBP1008P** 6438100340698
12.0 x 10.0	**UBP1210Z** 6438100212575	**UBP1210ZW** 6438100212582	**UBP1210A** 6438100212599	**UBP1210P** 6438100340704
18.0 x 16.0	**UBP1816Z** 6438100213251	**UBP1816ZW** 6438100213268	**UBP1816A** 6438100213275	**UBP1816P** 6438100340728

Panel frontowy, aluminium

Dla wymiarów (HxW), cale	Panel frontowy (Kod produktu, GTIN-13)	Panel frontowy z zawiasami (Kod produktu, GTIN-13)
8.0 x 6.0	**UHP0806** 6438100212162	**UHFK0806A** 6438100212155
10.0 x 8.0	**UHP1008** 6438100212384	**UHFK1008A** 6438100212377
12.0 x 10.0	**UHP1210** 6438100212612	**UHFK1210A** 6438100212605
18.0 x 16.0	**UHP1816** 6438100213299	**UHFK1816A** 6438100213282

Inne akcesoria

Kod produktu	Opis	GTIN-13
Uchwyty montażowe		
UMB1	Uchwyt montażowy z tworzywa (stopka), ilość 500 szt.	6438100211844
UMB1.04	Uchwyt montażowy z tworzywa (stopka), zestaw 4 szt.	6438100211851
Śruby		
UBPS1	Śruba płyty montażowej, ilość 1000 szt.	6438100211936
UBPS1.04	Śruba płyty montażowej, zestaw 4 szt.	6438100211943
UCS1	Metalowa śruba pokrywy, ilość 1000 szt.	6438100212032
UCS1.04	Metalowa śruba pokrywy, zestaw 4 szt.	6438100340735
UFS1	Śruba mocująca kołnierz, ilość 1000 szt.	6438100340766
UFS1.04	Śruba mocująca kołnierz, zestaw 4 szt.	6438100340773
Narożne uchwyty dystansowe		
UEL1	Narożny uchwyt dystansowy, ilość 1000 szt.	6438100340742
UEL1.04S	Narożny uchwyt dystansowy ze śrubami, zestaw 4+4 szt.	6438100350710
Zaślepki		
UCBP1	Zaślepka, ilość 1000 szt.	6438100340742
UCBP1.04	Zaślepka, zestaw 4 szt.	6438100341107
Zestaw zawiasów do panelu frontowego		
UHFP1.04	Zestaw zawiasów do panelu frontowego, 2 zawiasy i 2 uchwyty dystansowe	6438100344399

Rysunki wymiarowe

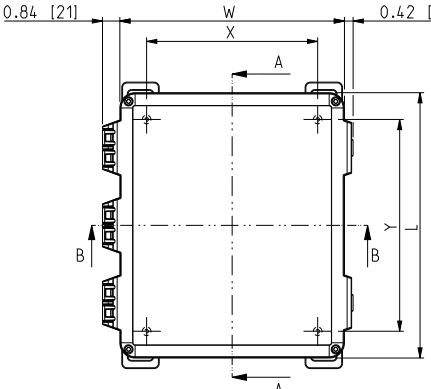

Brak wypustów pod śruby
w przezroczystej pokrywie

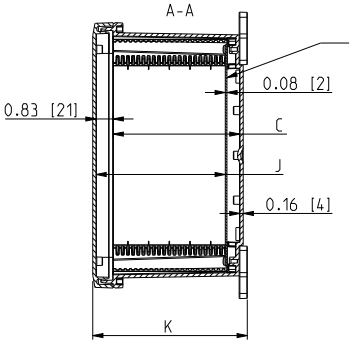

Opcjonalnie pokazana płyta montażowa

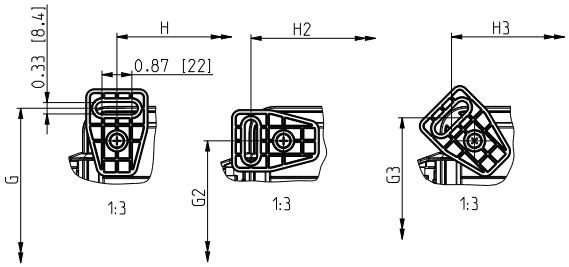

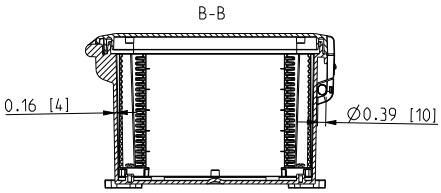

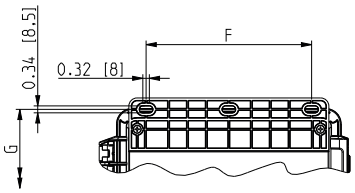

Rzut z przodu ze zdjętą pokrywą
i pokazaną płytą montażową

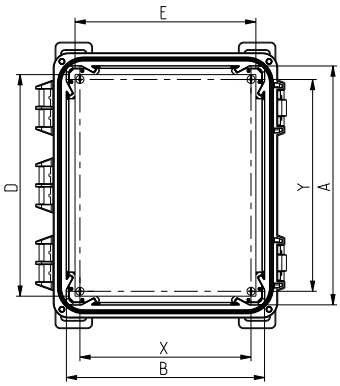

Rzut z przodu ze zdjętą pokrywą

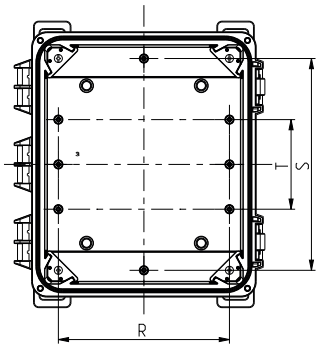

Tabela wymiarów

Kod produktu	Wewnętrzne wymiary				Zewnętrzne wymiary			Rozmiar pokrywy		Wymiary montażowe					Otwory do montażu na pokrywie		Rozstaw przetłoczeń pod śruby na tylnej ściance obudowy		
	A	B	C	J	L	W	K	D	E	G	H	H2	H3	F	Y	X	S	T	R
UPC#080604****	7.5 [190]	5.49 [139]	4.13 [105]	4.25 [108]	8.78 [223]	6.77 [172]	5.47 [139]	6.73 [171]	4.72 [120]	8.74 [222]	4.84 [123]	6.73 [171]	6.18 [157]	4 [102]	6.26 [159]	4.25 [108]	6.42 [163]	-	4.25 [108]
UPC#100806****	9.58 [243]	7.57 [192]	6.13 [156]	6.25 [159]	10.85 [276]	8.85 [225]	7.47 [190]	8.74 [222]	6.73 [171]	10.75 [273]	6.85 [174]	8.74 [222]	8.19 [208]	6 [152.4]	8.27 [210]	6.26 [159]	8.27 [210]	2.56 [65]	6.26 [159]
UPC#121006****	11.55 [293]	9.58 [243]	6.13 [156]	6.25 [159]	12.82 [326]	10.86 [276]	7.47 [190]	10.71 [272]	8.74 [222]	12.72 [323]	8.86 [225]	10.75 [273]	10.2 [259]	8 [203]	10.24 [260]	8.27 [210]	10.24 [260]	4.33 [110]	8.27 [210]
UPC#181610****	17.71 [450]	15.7 [399]	10.13 [257]	10.25 [260]	18.99 [482]	16.98 [431]	11.47 [291]	16.73 [425]	14.72 [374]	18.74 [476]	14.84 [377]	16.73 [425]	16.18 [411]	14 [356]	16.26 [413]	14.25 [362]	16.26 [413]	5.43 [138]	14.25 [362]

Wymiary podane w calach i w [mm]

# = G = Szara
T = Przezroczysta

**** = HNL = Z zawiasami, zamknięcie zatrzaskami z tworzywa
HML = Z zawiasami, zamknięcie zatrzaskami metalowymi
HS = Z zawiasami, zamknięcie na 2-śruby, uchwyt na kłódkę

Bez oznaczenia = Pokrywa pełna, zamykana na 4-śruby

5/2019

ENSTO

Ensto Pol Sp. z o.o.
ul. Starogardzka 17A
83-010 Straszyn
Tel. 801 360 066
Fax. +58 692 40 20
biuro@ensto.com

www.ensto.pl

NIP: 583-001-05-91 REGON: 190274030
KRS: 0000 119763 BDO: 000007628