Rakennuskohteen nimi ja osoite

Rakennustoimenpide

Keskuksen nimellisarvot
EN 60 439–1 ja EN 60 439–3

Tyyppi	ESSV 365.36–IT	
SSTL nro	33 037 65	
EAN nro	64 186 77 667 961	
Nimellisvirta I_N	50	A
Nimellisjännite $U_e(=U_i)$	400	V
Kotelointiluokka	IP 20	
Liittymisteho		kW
Massa	30	kg

Nimellisvirta, piirit:		I_N	...20 A max.
Terminen nimelliskestovirta:		I_{CW}	< 10 kA
Nimellinen tasoitus–kerroin	4...5 varoketta/vaihe:		0,7
	6...9 varoketta/vaihe:		0,6
	≥ 10 varoketta/vaihe:		0,5
Nimellistaajuus:			50 Hz
Suojaus sähköiskuilta:			Suojausluokka I
Maadoitusjärjestelmä:			TN– järjestelmä
Ympäristöolot:			Normaalit, kohdan 6.1 mukaiset
EMC–käyttöympäristö:			A ja B

LISÄTARVIKKEET

Tyyppi	Sähkö nro	Nimitys	Määrä

Muutos B, 03.08.2009
N– ja PE–kiskot vaihdettu jousiliittimiksi.

Muutos C, 30.12.2011
Johdonsuojien jakoa muutettu.

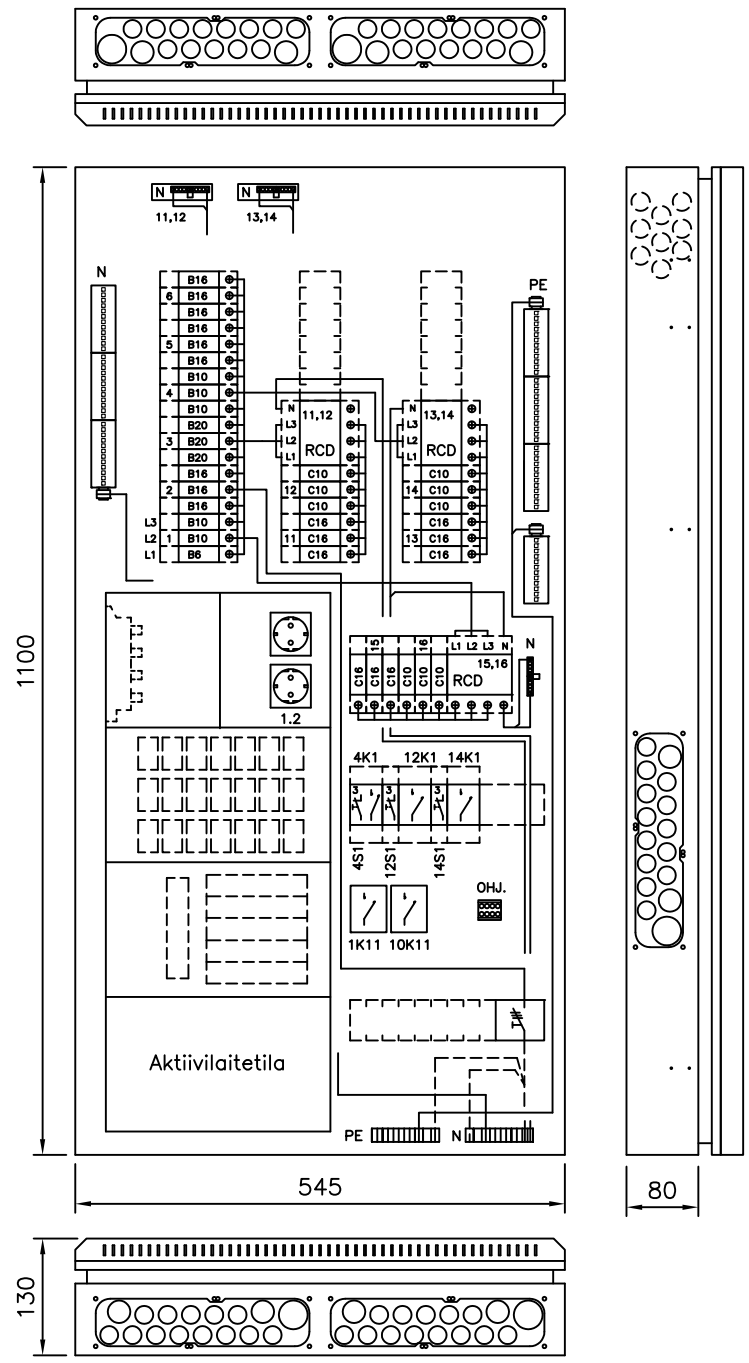

Nousukaapelin N– ja PE–johtimille Cu16 liittimet

Ryhmäkeskus IT–tilalla, SLY 1.3 kytkennällä ja 30mA vikavirtasuojakytkimillä. Pinta– ja uppoasennukseen.

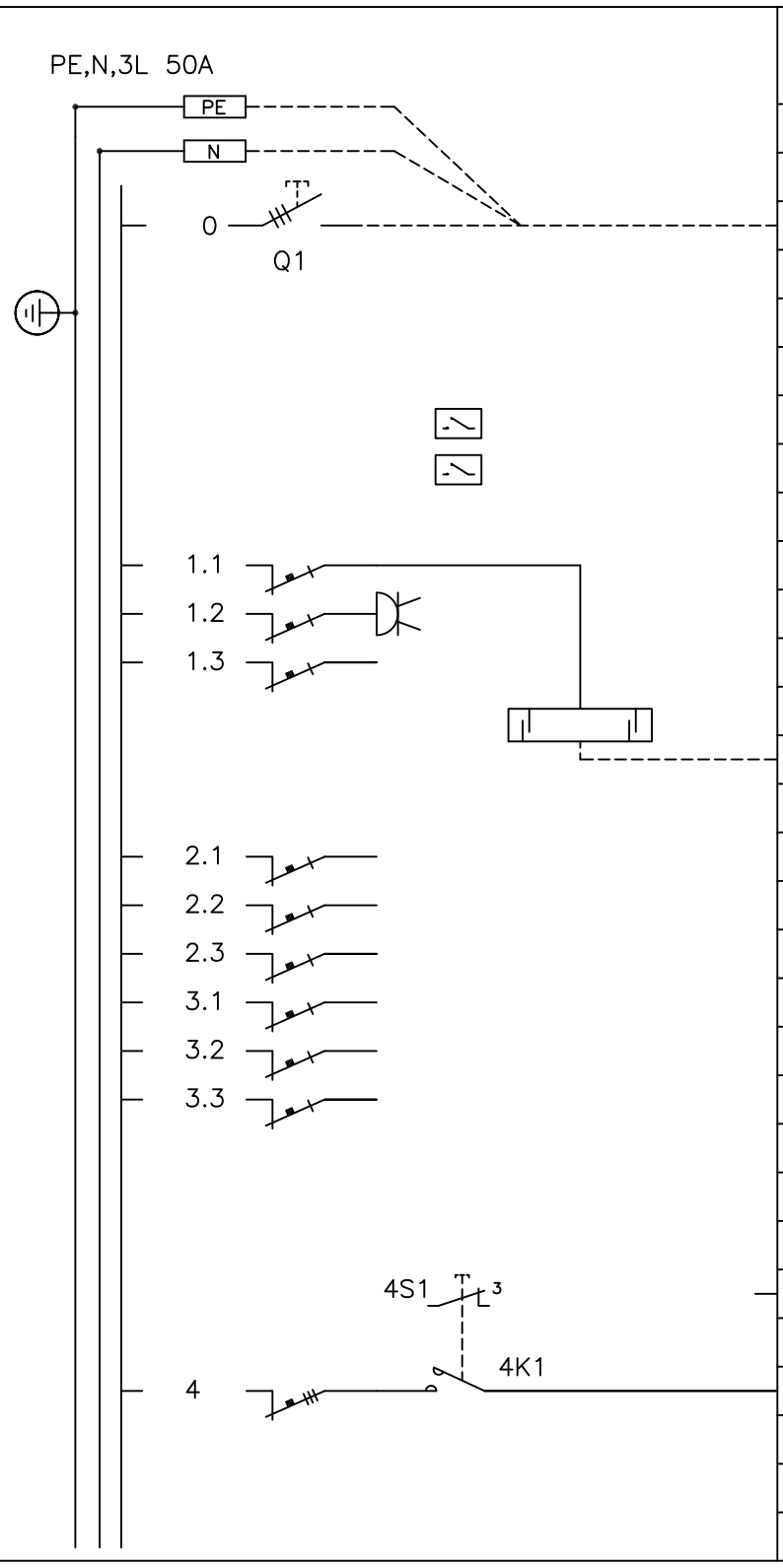

Kaavio	Nimitys	A/A	Laji mm²
	Nousujohto		
	Yöajan apurele 1K11		
	Kiukaan apurele 10K11		
L1	Ohjaus	B6	
L2	Pistorasia keskuksessa	B10	
L3		B10	
	Ohjausriviliitin		
	Ohjauskaapeli		
L1		B16	
L2		B16	
L3		B16	
L1		B20	
L2		B20	
L3		B20	
	Lvv:n käyttökytkin kontaktorissa		
L1,L2,L3	Lämminvesivaraaja	B10	

Rakennuskohteen nimi ja osoite: RYHMÄKESKUS RK

Piirustuksen sisältö: PÄÄKAAVIO + KOKOONPANOKUVA

Piirustuslaji

Pvm.	30.12.2011	
Muutos		
Teki	JMa	
Tark.		
Koodi	ESSV365–36–IT_C	

ENSTO
ENSTO FINLAND OY
Insinöörinkatu 1 50100 MIKKELI
puh 0204 76 21 fax 0204 76 3491

Mittakaava

Piirustusnumero

Lehti 1 Lehdistä 5

Ryhmäkeskus IT–tilalla, SLY 1.3 kytkennällä ja 30mA vikavirtasuojakytkimillä. Pinta– ja uppoasennukseen.

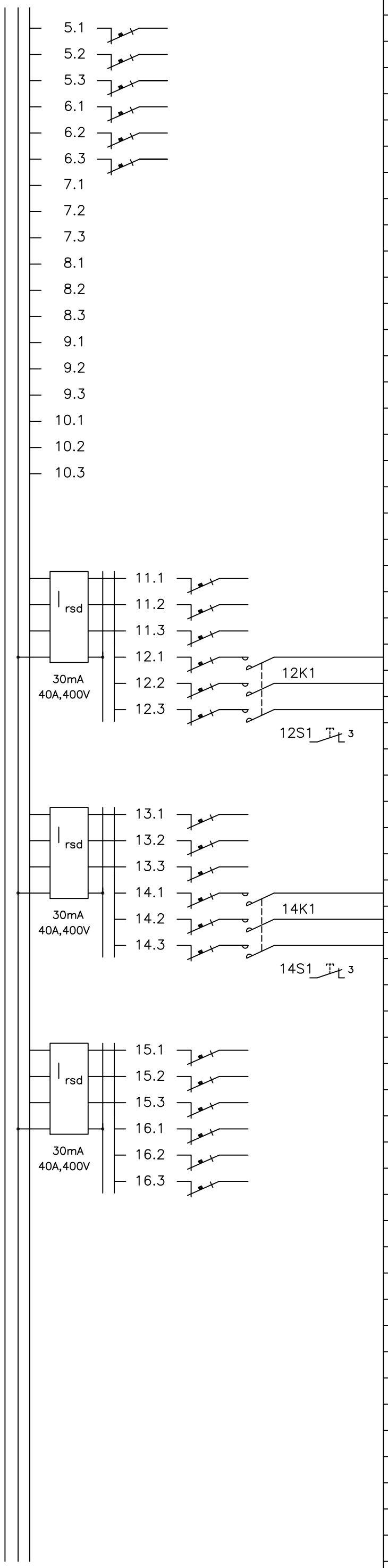

Kaavio	Nimitys	A/A	Laji mm²
L1		B16	
L2		B16	
L3		B16	
L1		B16	
L2		B16	
L3		B16	
L1		C16	
L2		C16	
L3		C16	
L1	Lämmitys	C10	
L2	Lämmitys	C10	
L3	Lämmitys	C10	
	Käyttökytkin, 1=jatkuva ja 2=yö		
L1		C16	
L2		C16	
L3		C16	
L1	Lämmitys	C10	
L2	Lämmitys	C10	
L3	Lämmitys	C10	
	Käyttökytkin, 1=jatkuva ja 2=yö		
L1		C16	
L2		C16	
L3		C16	
L1		C10	
L2		C10	
L3		C10	

Rakennuskohteen nimi ja osoite

Rakennustoimenpide

RYHMÄKESKUS RK

Piirustuksen sisältö

Piirustuslaji
PÄÄKAAVIO + KOKOONPANOKUVA

Pvm. 30.12.2011
Muutos
Teki JMa
Tark.
Koodi ESSV365–36–IT_C

ENSTO
ENSTO FINLAND OY
Insinöörinkatu 1 50100 MIKKELI
puh 0204 76 21 fax 0204 76 3491

Mittakaava

Piirustusnumero

Lehti 2 Lehdistä 5

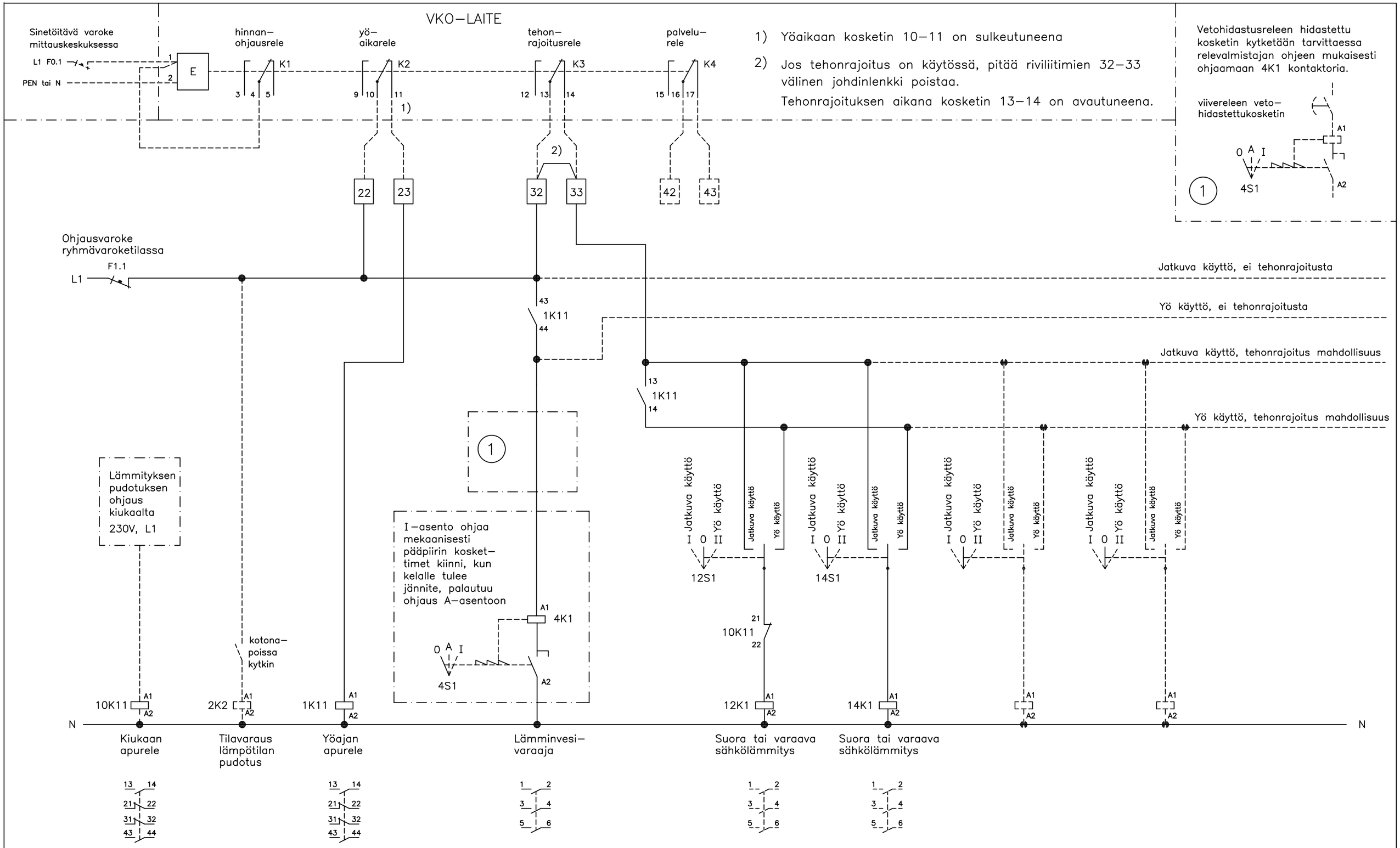

Rakennustoimenpide	Piirustuslaji PIIRIKAAVIO	Pvm. 30.12.2011 Muutos	ENSTO ENSTO FINLAND OY Insinöörinkatu 1 50100 MIKKELI puh 0204 76 21 fax 0204 76 3491	Mittakaava	Lehti 3 / Lehdistä 5
Rakennuskohteen nimi ja osoite	Piirustuksen sisältö Suomen Sähkölaitosyhdistyksen sähkölämmityskeskusten kytkentäsuositus SLY 1.3 Huonekohtainen lämmitys (lvv:n ohjaus erikoiskont.)	Teki JMa Tark. Koodi ESSV365–36–IT_C		Piirustusnumero	

Rakennuskohteen nimi ja osoite

Rakennustoimenpide

PPE 3420 IT–osan peruskansi: liitinaukot 3x7 kpl 22,0x36,0 mm

Krone UTP 6540/1 COMPACT RJK CL Kat5

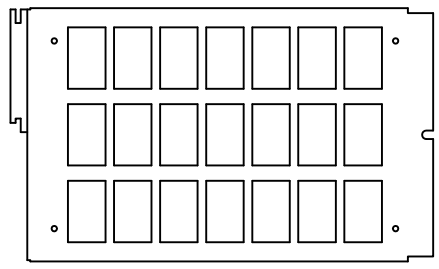

PPE 3422 Sovitinpelti 1: liitinaukot 3x7 kpl 18,3x17,5mm

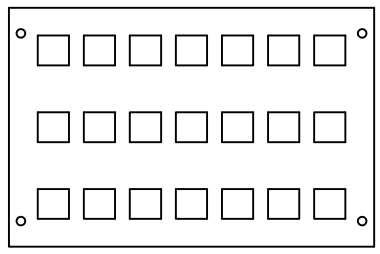

Liitinvalmistaja

LexCom	72 005 41	LX0125 UTP	Liitin kat5 suojaamaton
	72 005 42	LX0125 STP	Liitin kat5 suojattu
	72 005 43	LX0250 UTP	Liitin kat6 suojaamaton
	72 005 44	LX0250 STP	Liitin kat6 suojattu

Liittimien kiinnityksessä peltiin tarvitaan erillinen kiinnitysrengas. Kiinnitysrenkaita on erivärisiä.

Piirustuslaji

Enston IT–keskusten ja koteloiden varaosakannet

Piirustuksen sisältö

IT–tilojen RJ45–liitinkannet ja puhelintilakannet

PPE 3423 Sovitinpelti 2: liitinaukot 3x7 kpl 15,0x20,0mm

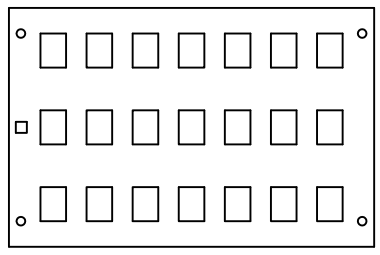

Liitinvalmistaja

AMP	72 163 05	406372–2	Liitin kat5e UTP 110
	70 750 69	1116515–1	Liitin kat5e STP
	72 164 05	188650–5	Liitin kat5e STP EMT 360 ast
	72 166 50	1375055–2 Netconnect	Liitin kat6 UTP SL
	72 166 71	1375188–1 Netconnect	Liitin kat6 STP SL
3M	72 307 11	VOL–OCK5E–U	Liitin kat5 UTP
	72 307 12	VOL–OCK5E–S	Liitin kat5 STP
	72 307 45	VOL–OCK5E–UB	Liitin kat5 UTP pak=500kpl
	72 307 10	VOL–OCK6–U	Liitin kat6 UTP
	72 307 08	VOL–OCK6–S	Liitin kat6 STP
	72 307 09	VOL–OCK6–F	Liitin kat6 FTP
JUSSI	72 040 61	CEL30.U5	Liitin kat5E UTP
	72 040 64	CEL30.U6	Liitin kat6 UTP
BrandRex	72 651 00	CAT5E	suojaamaton
	72 651 04	CAT5E	suojattu
	72 650 00	CAT6	suojaamaton
	72 650 02	CAT6	suojattu

PPE 3424 Sovitinpelti 3: liitinaukot 3x7 kpl 15,0x19,3mm =Keystone

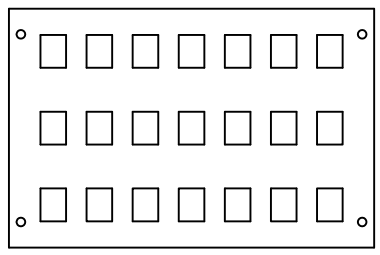

Liitinvalmistaja

Nexans sovite	72 127 11	–	
Nexans	72 126 51	N–420.416	Kat5e UTP
	72 126 65	N–420.610 Lanmark	Lanmark Kat6 UTP
	72 126 66	N–420.620	Kat6 FTP paneeliin
	72 127 30	N–420.730 LM7 GG45	LM7 GG45 Kat7 STP EMC
Alcadon	72 091 22	CAT5E	suojaamaton
	72 091 20	CAT5E	suojattu
Krone		CAT6	

Pvm. 30.12.2011

Muutos

Teki JMa

Tark.

Koodi ESSV365–36–IT_C

ENSTO
ENSTO FINLAND OY
Insinöörinkatu 1 50100 MIKKELI
puh 0204 76 21 fax 0204 76 3491

Mittakaava

Piirustusnumero

Lehti 4

Lehdistä 5

PPE 3859 Puhelinkaapelin erotusrimatilan kansi

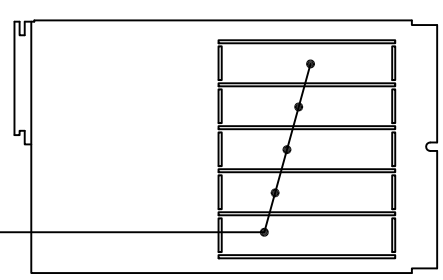

KRONE LSA PLUS, tilavaraus keskuksessa

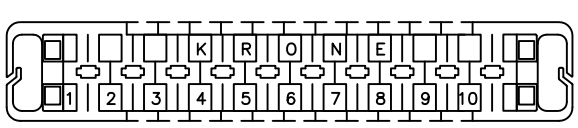

tuote nro 534 531 Erotusrima 10p Highband

–katogrian 5 erotusrima
–asennus keskuksessa oleviin asennusrunkoihin

Keskuksen asennustavat:

1. Pinta–asennus, keskus kiinnitetään seinälle kotelon pohjassa olevista rei'istä

2. Uppoasennus vaihtoehdot, upotussyvyys noin 80 mm
   - keskus kiinnitetään pystypuihin kotelon sivuissa olevista esirei'istä
   - keskus kiinnitetään pystypuihin kulmakiinnikkeillä
   - keskus kiinnitetään poikkilautaan kotelon pohjasta

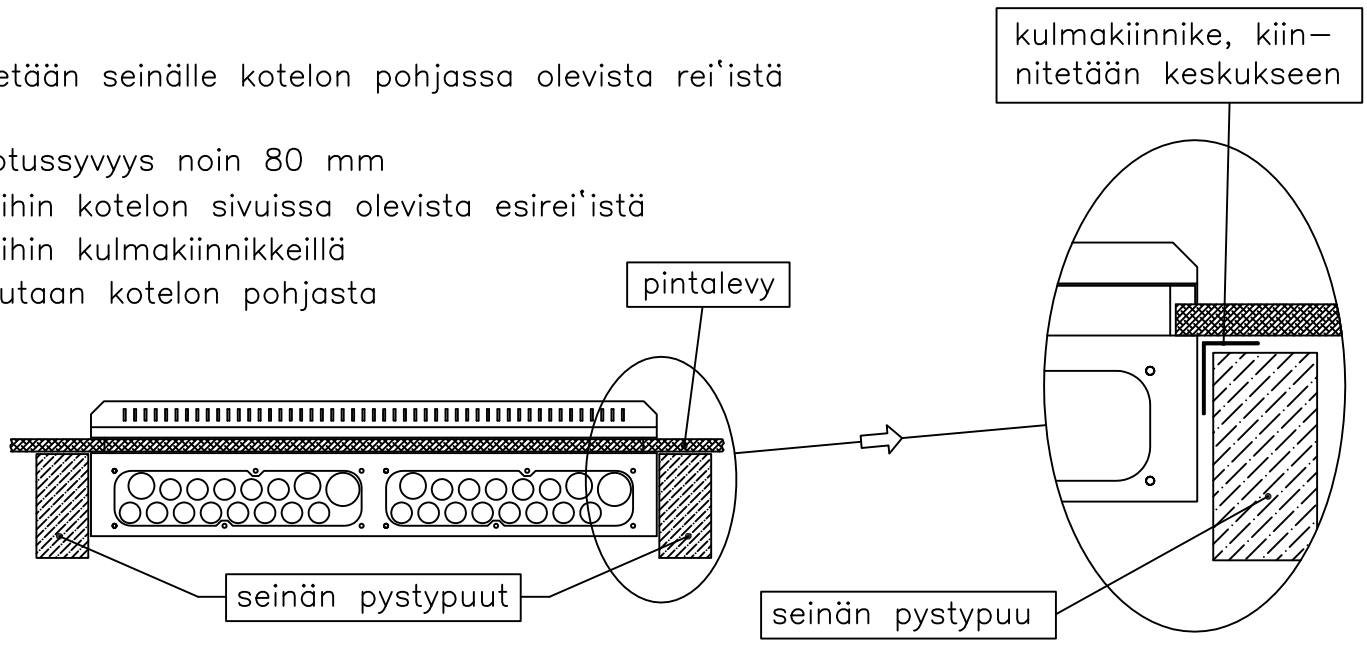

Jos käytetään putketonta uppoasennusta, varmistetaan kaapelien vedonpoisto kiinnittämällä ne esim. TC–kiinnikkeillä keskuksen ulkopuolelta lähelle laippaa

Uppoasennus kulmakiinnikkeillä

Keskuksen mukana toimitetaan kulma–kiinnikkeet, joiden avulla keskus voidaan kiinnittää suoraan edestä pystypuihin

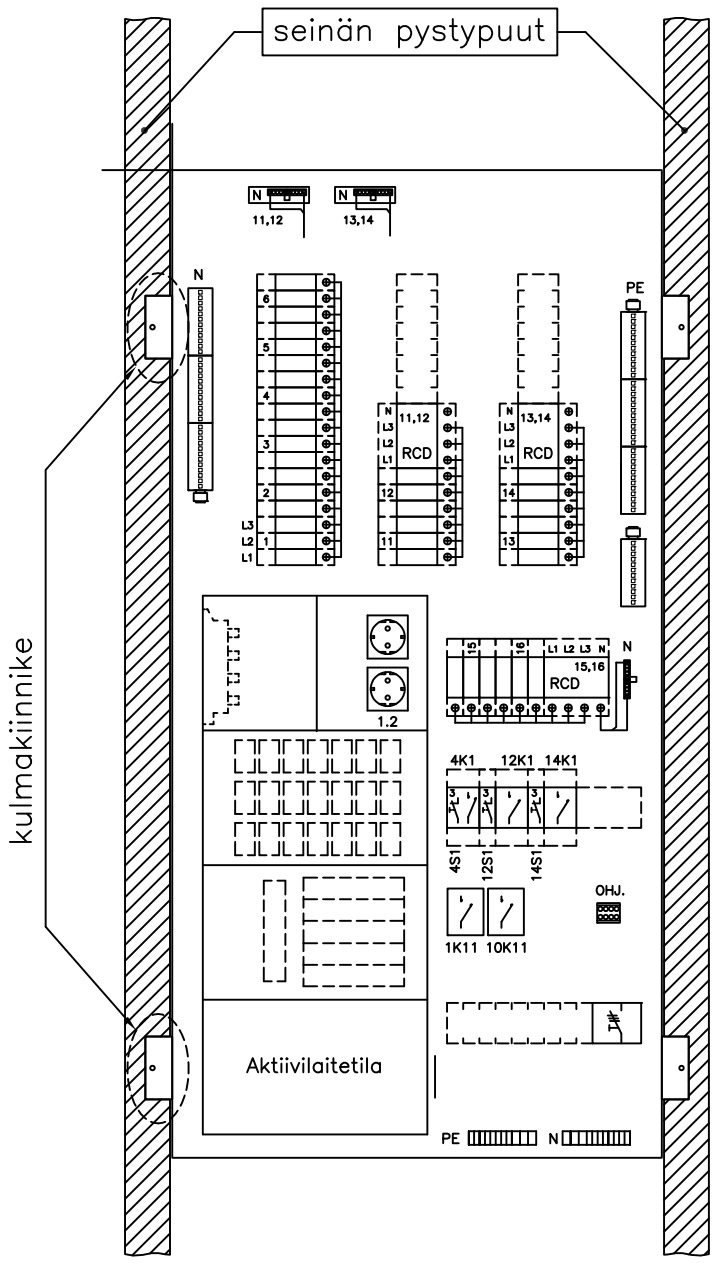

Keskuksen rakenne:

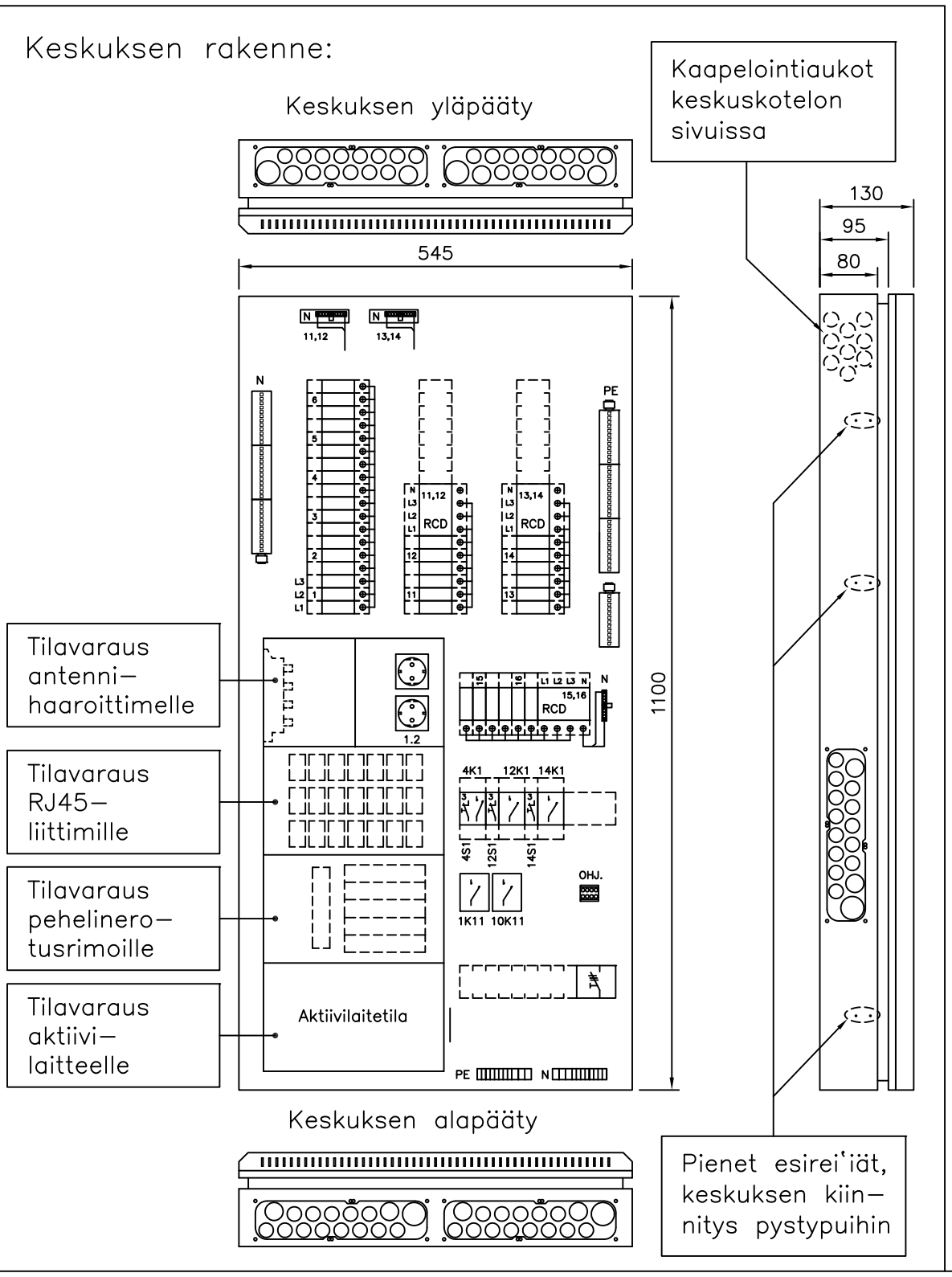

Keskuksen läpivientilaippa putkille ja kaapeleille:

kaapelien läpivientilaippa

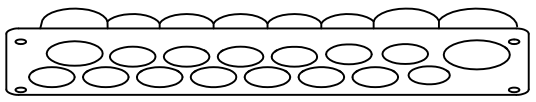

- laipassa on paikka 13 kpl 20 mm:n putkelle, 2 kpl 25 mm:n putkelle ja 1 kpl 32 mm:n putkelle
- laippaan voi liittää kovan muoviputken, alumiini–putken (JAP) ja myös taipuisan muoviputken, taipuisa muoviputki pitää kiinnittää laipan läheltä esim. seinä–rakenteeseen kiinni pysymisen varmistamiseksi
- laipan putkitus– / kaapeliaukoissa on kalvotiiviste, joka esipuhkaistaan esim. ruuvimeisselillä (ei puukolla) ja työnnetään kaapeli / johtimet sen läpi

Laipan putkitus–/kaapeliaukot:

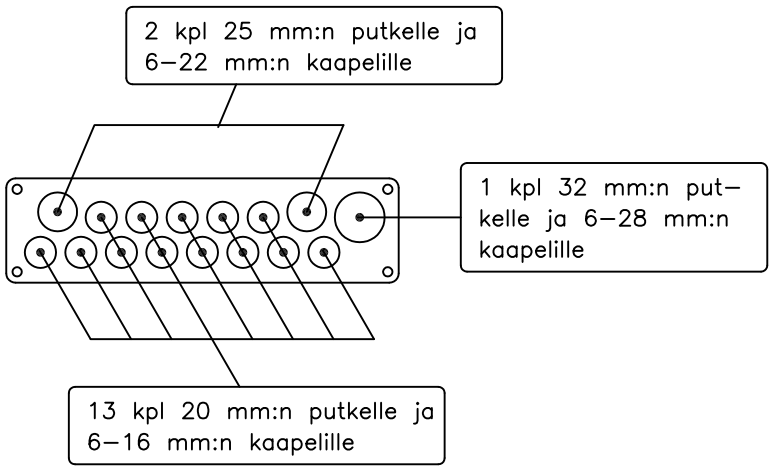

Rakennuskohteen nimi ja osoite

Rakennustoimenpide

Piirustuslaji: ASENNUSOHJE

Piirustuksen sisältö: RYHMÄKESKUS IT–OSALLA

Pvm.	30.12.2011	
Muutos		
Teki	JMa	
Tark.		
Koodi	ESSV365–36–IT_C	

ENSTO
ENSTO FINLAND OY
Insinöörinkatu 1 50100 MIKKELI
puh 0204 76 21 fax 0204 76 3491

Mittakaava

Piirustusnumero

Lehti 5

Lehdistä 5

Jousiliitinohje

Päiväys: 14.10.2009
Sivu: 1/1
MH

N– ja PE-liittimet

Johtimen kytkentä

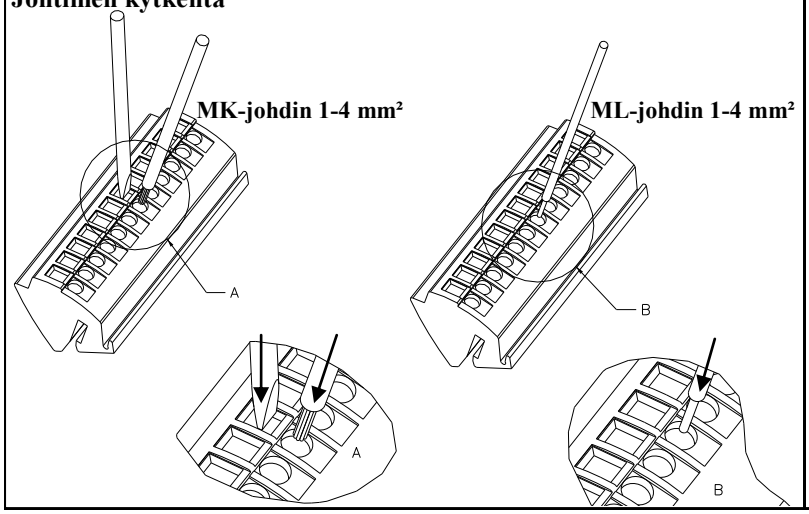

Johtimen vapautus

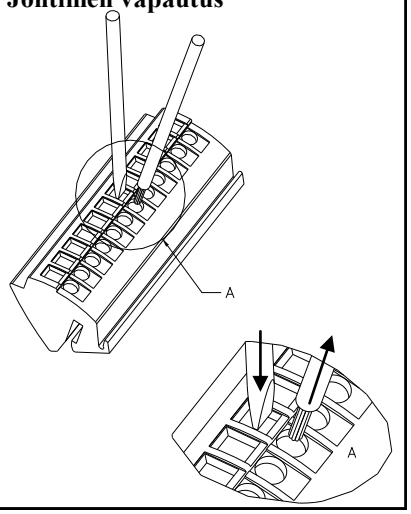

Huom.! Varmista, että johtimet on työnnetty liittimen pohjaan saakka, varsinkin 4 mm²:n johtimella tämä on syytä varmistaa vetämällä johtimesta.

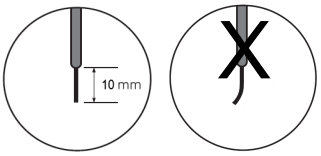

Huom.! Johtimen pään on oltava suora

Jousiliitin johdonsuoja-automaatti

(jousiliitin johdonsuojat käytössä vain osassa keskuksia)

MK-johdin 1,5-4mm²/ML-johdin 1-4 mm²

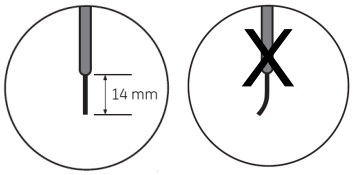

Huom.! Johtimen pään on oltava suora

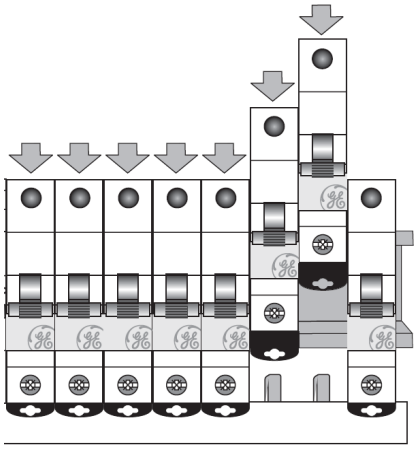

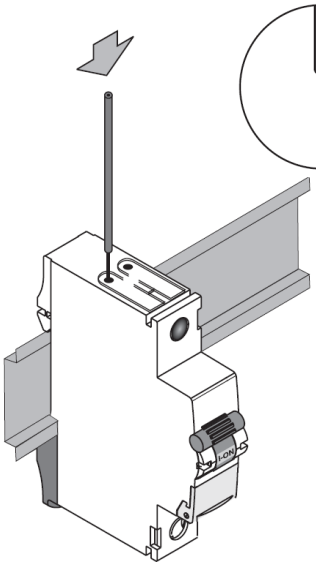

Johtimen vapautus

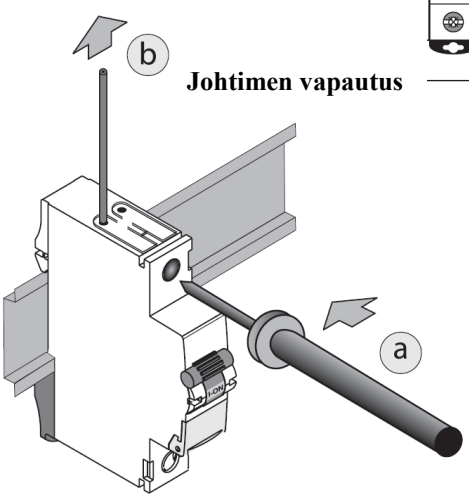

Huom. Soveltuu ainoastaan tappikiskolle 4x1,5mm

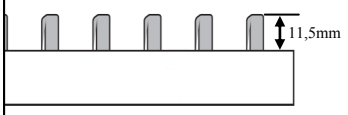

BUILDING TECHNOLOGY	ENSTO FINLAND OY INSINÖÖRINKATU 1 50100 MIKKELI, FINLAND	TEL. +358 (0)204 76 313 FAX +358 (0)204 76 3493 WWW.ENSTO.COM	BUSINESS ID: 0130212-3 REG. OFFICE: POR-VOO