Rakennuskohteen nimi ja osoite

Rakennustoimenpide

Keskuksen nimellisarvot
EN 60 439–1 ja EN 60 439–3

Tyyppi	ESSV 165.36E/R	
SSTL nro		
EAN nro	64 186 77 662 515	
Nimellisvirta I_N	50	A
Nimellisjännite $U_e(=U_i)$	400	V
Kotelointiluokka	IP 20	
Liittymisteho		kW
Massa	18	kg

Nimellisvirta, piirit:	I_N	...20 A max.
Terminen nimelliskestovirta:	I_{CW}	< 10 kA
Nimellinen tasoitus–kerroin	4...5 varoketta/vaihe:	0,7
	6...9 varoketta/vaihe:	0,6
	≥ 10 varoketta/vaihe:	0,5
Nimellistaajuus:		50 Hz
Suojaus sähköiskuilta:		Suojausluokka I
Maadoitusjärjestelmä:		TN– järjestelmä
Ympäristöolot:		Normaalit, kohdan 6.1 mukaiset
EMC–käyttöympäristö:		1 ja 2

LISÄTARVIKKEET

Tyyppi	Sähkö nro	Nimitys	Määrä
ESL 1.01	33 089 01	Piirustustasku	
ESL 4.03	33 089 83	Aikarele (SLY 1 ja 3)	
EST 700/IT	33 090 07	Teleasennuskotelo	
EST 700	33 090 08	Kaapelikanava/telekotelo	

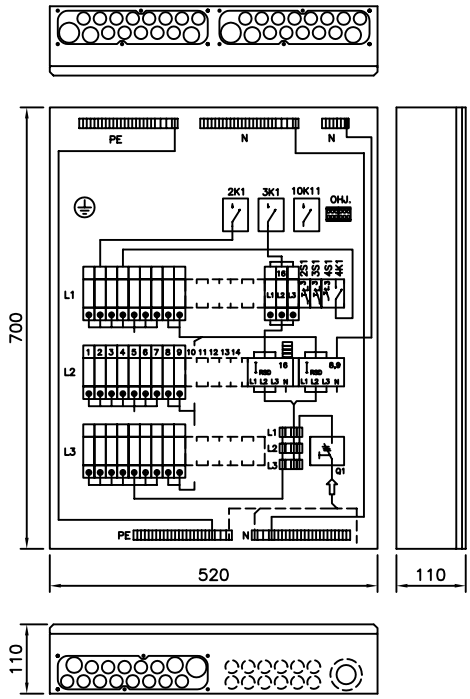

Keskuksen max. etusulake 63 A
Nousukaapelin N– ja PE–johtimille Cu16 liittimet

Piirustuksen sisältö: RYHMÄKESKUS RK

Piirustuslaji: PÄÄKAAVIO + KOKOONPANOKUVA

Ryhmäkeskus johdonsuoja–automaateilla, vikavirtsuojakytkimillä ja sähkölämmityskytkennällä. Pinta– ja uppoasennukseen.

Pääpotentiaalintasauskisko, ei keskuksessa

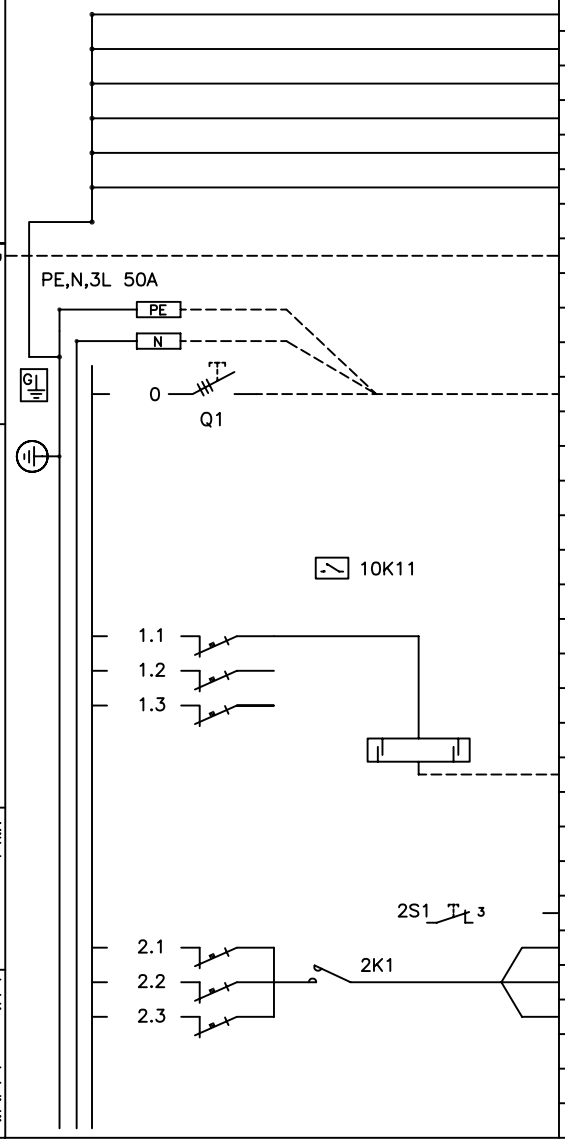

Kaavio	Nimitys	A/A	Laji mm²
	Päämaadoitusjohdin		Cu 16
	Pääpotent.tasausjohdin, rak. runko		MK
	Pääpotent.tasausjohdin, putkisto		MK
	Pääpotent.tasausjohdin, iv–kanavat		MK
	Antenni		MK 6
	Puhelinpääte		MK 6
	Pääpotentiaalintasausjohdin		MK
	Nousujohto		
	Kiukaan apurele		
L1	Ohjaus	C10	
L2		C10	
L3		C10	
	Ohjausriviliitin		
	Ohjauskaapeli		
	Käyttökytkin, 1=jatkuva ja 2=yö		
	Suora lämmitys	C10	
	Suora lämmitys	C10	
	Suora lämmitys	C10	

Pvm. 13.04.2005
Muutos
Teki JMa
Tark.
Koodi

ENSTO ELECTRIC OY
Insinöörinkatu 1 50100 MIKKELI
puh 0204 76 21 fax 0204 76 3440

Piirustusnumero

Mittakaava

Lehti 1

Lehtiä 2

Ryhmäkeskus johdonsuoja–automaateilla, vikavirtsuojakytkimillä ja sähkölämmityskytkennällä. Pinta– ja uppoasennukseen.

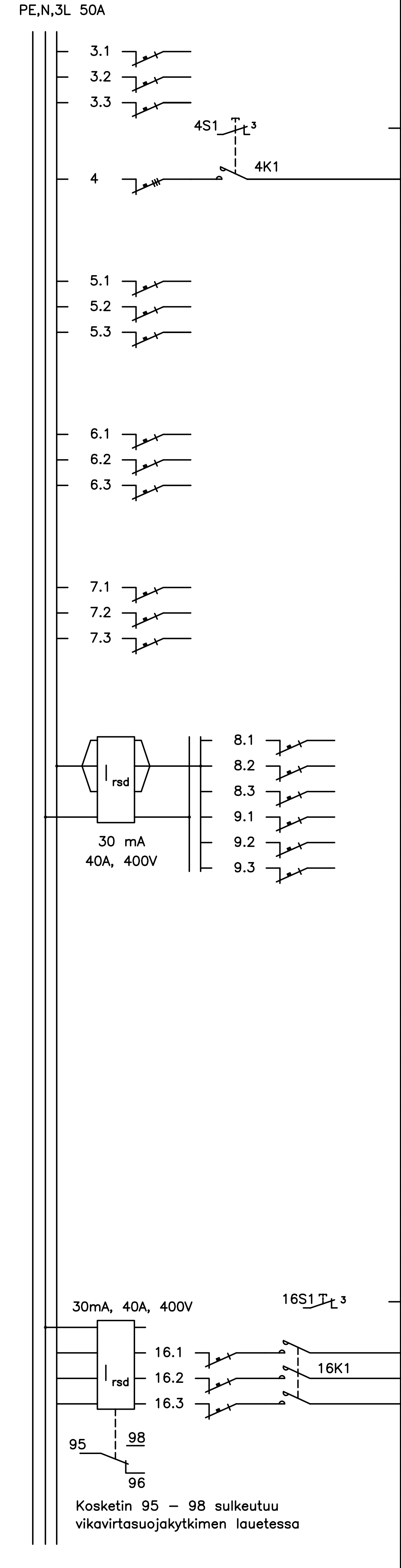

Kaavio	Nimitys	A/A	Laji mm²
L1		C10	
L2		C10	
L3		C10	
	Lvv:n käyttökytkin kontaktorissa		
L1,L2,L3	Lämminvesivaraaja	C10	
L1		C16	
L2		C16	
L3		C16	
L1		C16	
L2		C16	
L3		C16	
L1		C10	
L2		C10	
L3		C10	
L1		C10	
L2		C10	
L3		C10	
L1		C16	
L2		C16	
L3		C16	
	Käyttökytkin, 1=jatkuva ja 2=yö		
N			
L1	Varaava lämmitys	C10	
L2	Varaava lämmitys	C10	
L3	Varaava lämmitys	C10	
	Hälytyskosketin		

Rakennustoimenpide

Rakennuskohteen nimi ja osoite

Piirustuslaji
PÄÄKAAVIO + KOKOONPANOKUVA

Piirustuksen sisältö
RYHMÄKESKUS RK

Pvm.	13.04.2005
Muutos	
Teki	JMa
Tark.	
Koodi	

ENSTO
ENSTO ELECTRIC OY
Insinöörinkatu 1 50100 MIKKELI
puh 0204 76 21 fax 0204 76 3440

Mittakaava

Piirustusnumero

Lehti 2

Lehdistä 2

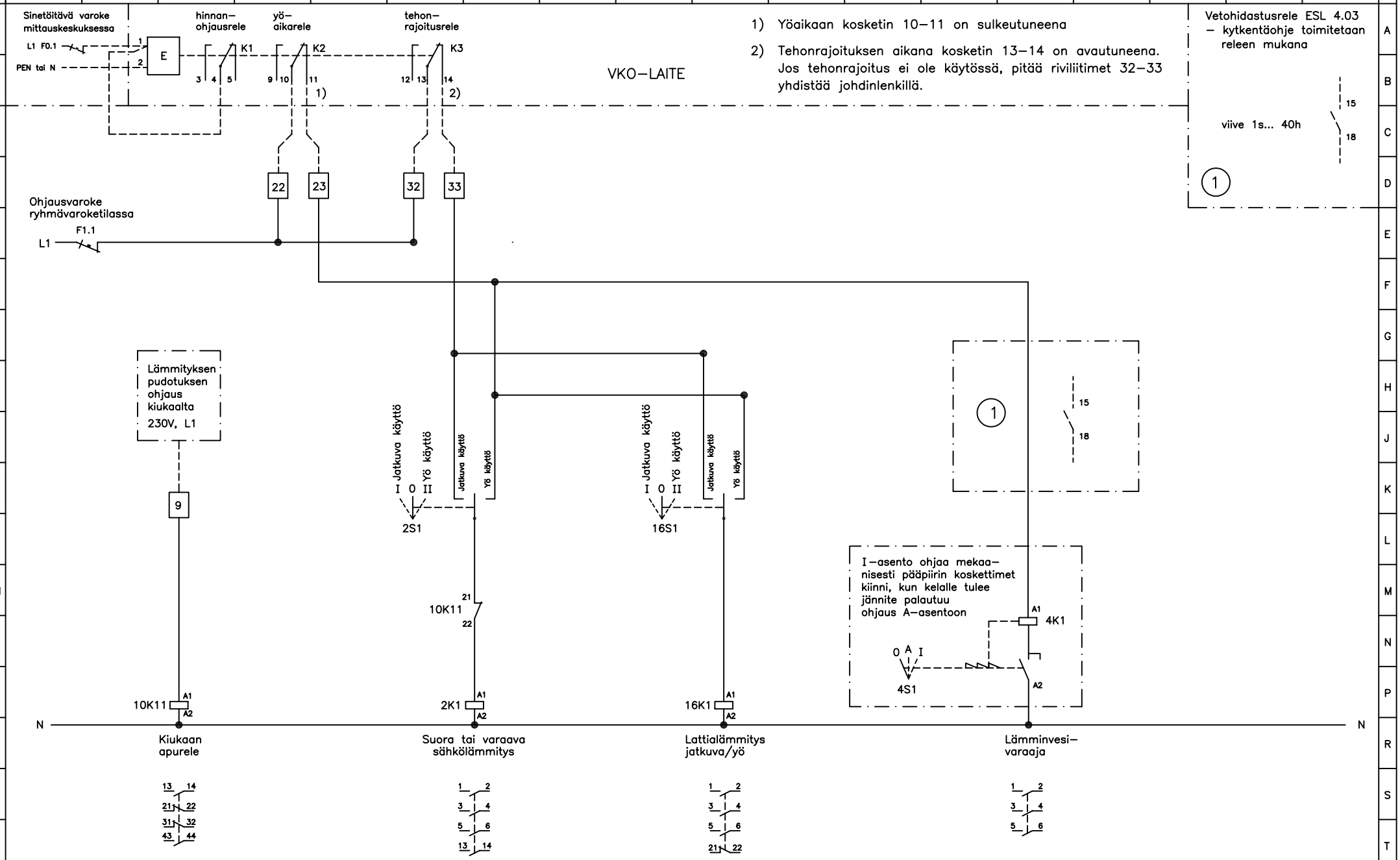

Rakennustoimenpide	Piirustuslaji: PIIRIKAAVIO	Pvm. 13.04.2005	ENSTO ELECTRIC OY	Mittakaava	Lehti 1 / Lehdistä (1)
		Muutos	Insinöörinkatu 1 50100 MIKKELI puh 0204 76 21 fax 0204 76 3440		
Rakennuskohteen nimi ja osoite	Piirustuksen sisältö: Sähkölämmityskeskuksen kytkentä	Teki JMa		Piirustusnumero	
		Tark.			
		Koodi ESLY1–3_Ruka			

Keskuksen asennustavat:

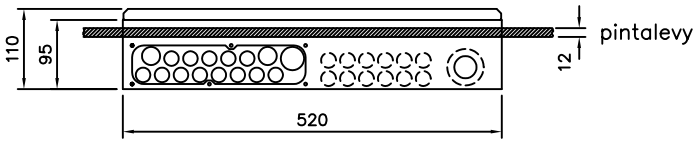

1. Pinta–asennus, keskus kiinnitetään
   – keskus kiinnitetään seinälle kotelon pohjassa olevista rei'istä
2. Uppoasennus, minimi upotussyvyys noin 60 mm
   – jos käytetään putketonta uppoasennusta, varmistetaan kaapelien vedonpoisto kiinnittämällä ne esim. TC–kiinnikkeillä keskuksen ulkopuolelta lähelle laippaa

Keskuksen rakenne:

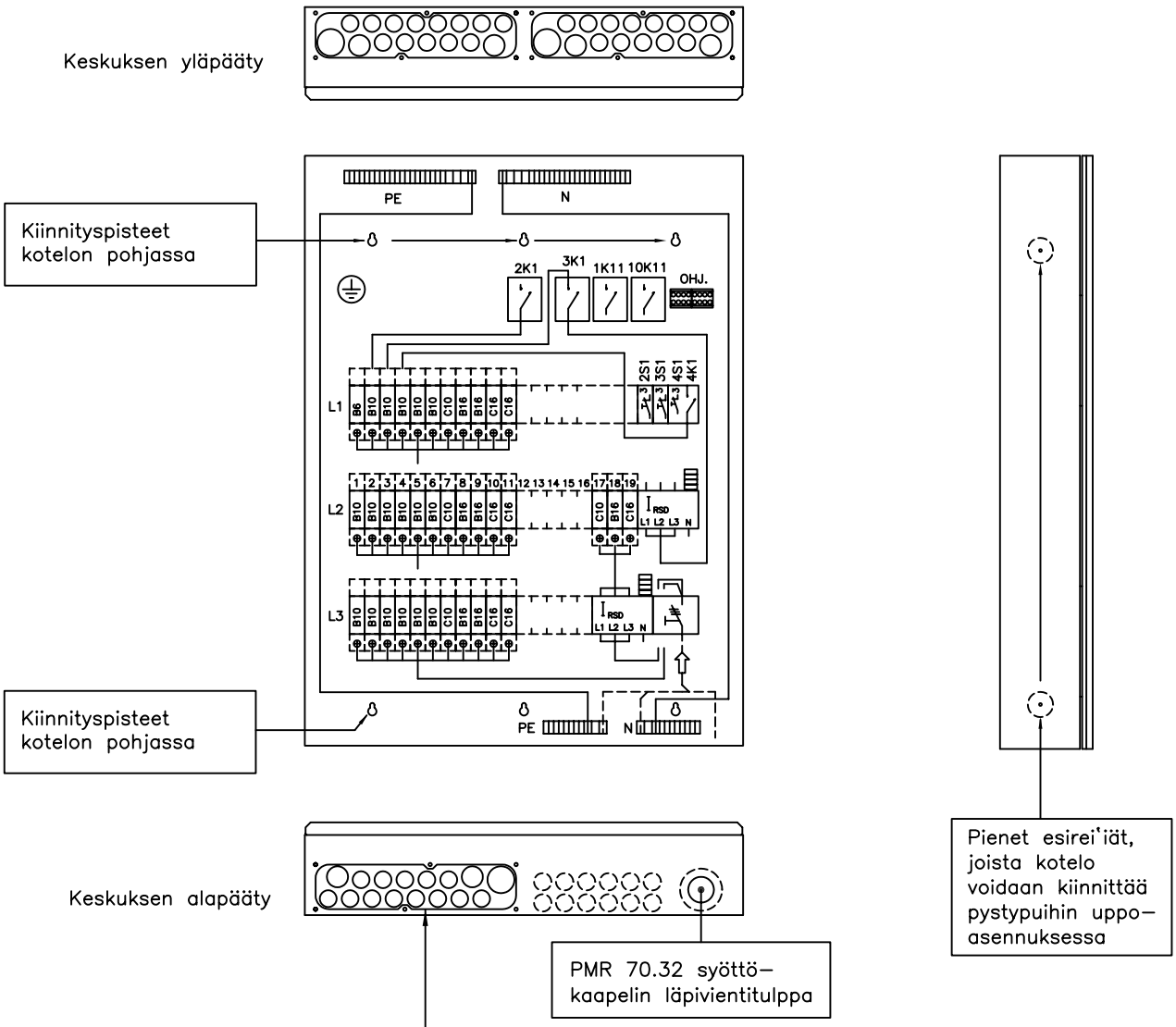

Keskuksen läpivientilaippa putkille ja kaapeleille:

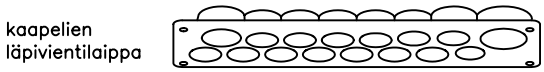

- laipassa on paikka 13 kpl 20 mm:n putkelle, 2 kpl 25 mm:n putkelle ja 1 kpl 32 mm:n putkelle
- laippaan voi liittää kovan muoviputken, alumiini–putken (JAP) ja myös taipuisan muoviputken, taipuisa muoviputki pitää kiinnittää laipan läheltä esim. seinä–rakenteeseen kiinni pysymisen varmistamiseksi
- laipan putkitus– / kaapeliaukoissa on kalvotiiviste, joka esipuhkaistaan esim. ruuvimeisselillä (ei puukolla) ja työnnetään kaapeli / johtimet sen läpi

Laipan putkitus–/kaapeliaukot:

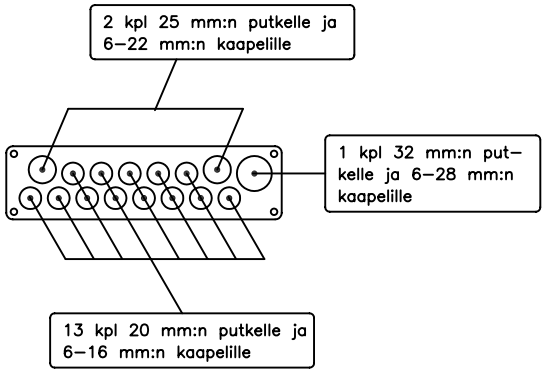

Rakennuskohteen nimi ja osoite	Rakennustoimenpide
RYHMÄKESKUS RK	Piirrustuksen sisältö: ASENNUSOHJE
Koodi	Tark. / Teki: JMa	Muutos	Pvm. 31.03.2005
ENSTO ELECTRIC OY, Insinöörinkatu 1, 50100 MIKKELI, puh 0204 76 21 fax 0204 76 3440	
Piirrustusnumero	Mittakaava	Lehti 1	Lehdistä 1