Tyyppi		Sähkö nro	
ESSKV 45.42		33 054 42	
Nimellisvirta	Nimellisjännite	Kotelointi Ika	Massa
80 A	400 V	IP 20	13 kg

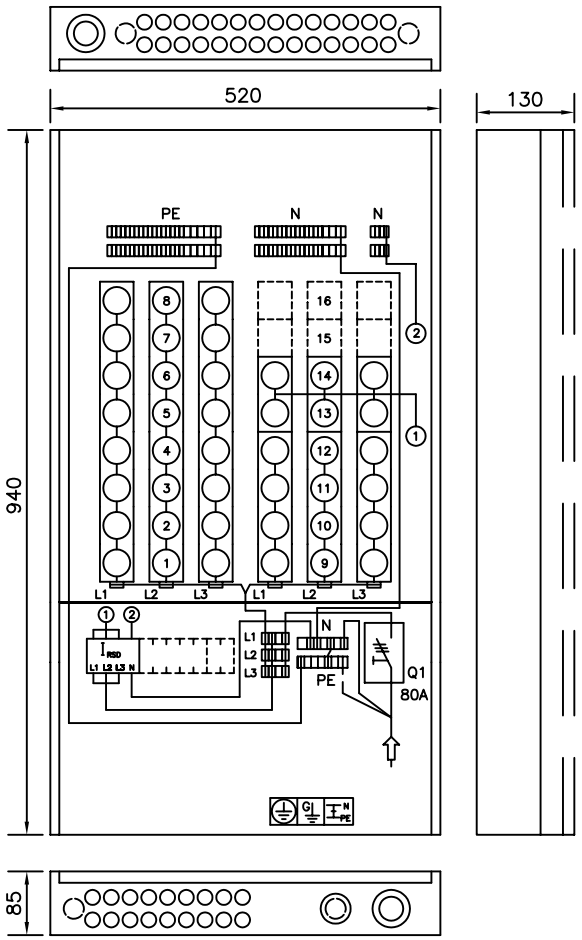

Ryhmäkeskus tulppavarokkeilla ja vikavirtasuoja–kytkimellä.
Vakiona pinta–asennukseen.

Tyyppi		Sähkö nro	
ESSKV 65.42		33 055 42	
Nimellisvirta	Nimellisjännite	Kotelointi Ika	Massa
80 A	400 V	IP 20	14 kg

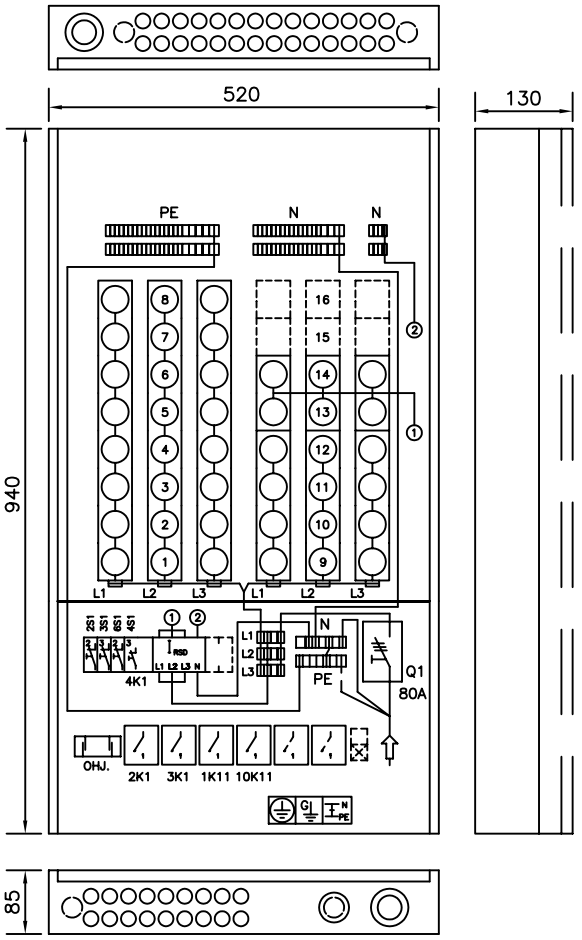

Ryhmäkeskus tulppavarokkeilla, vikavirtasuoja–kytkimellä ja SLY 1.3 kytkennällä.
Vakiona pinta–asennukseen.

Tyyppi		Sähkö nro	
ESSKV 64.42		33 056 42	
Nimellisvirta	Nimellisjännite	Kotelointi Ika	Massa
80 A	400 V	IP 20	14 kg

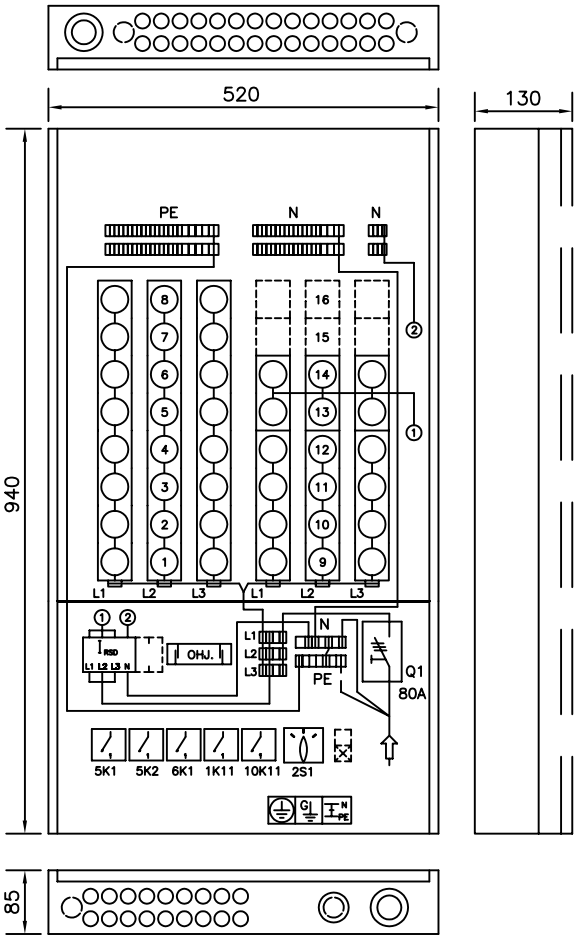

Ryhmäkeskus tulppavarokkeilla, vikavirtasuoja–kytkimellä ja SLY 3.2 kytkennällä.
Vakiona pinta–asennukseen.

Rakennustoimenpide	Piirustuslaji: KOKOONPANOPIIRUSTUS	Pvm.	Mittakaava
		Muutos	Lehti / Lehdistä
Rakennuskohteen nimi ja osoite	Piirrustuksen sisältö: RYHMÄKESKUS RK	Teki	Piirustusnumero
		Tark.	
		Koodi	

ENSTO ELECTRIC
Insinöörinkatu 1 50100 MIKKELI
puh 0204 76 313 fax 0204 76 3493

ESSKV 65.42

Ryhmäkeskus tulppavarokkeilla, vikavirtasuoja–kytkimellä ja SLY 1.3 kytkimellä.

Pvm.	Koodi
08.08.96	33055421

Rakennuskohteen nimi ja osoite

Rakennustoimenpide

Piirustuslaji: PÄÄKAAVIO

Piirustuksen sisältö: RYHMÄKESKUS RK

Pvm.	Teki	Tark.	Koodi
Muutos			33055421

ENSTO SÄHKÖVARUSTE
Insinöörinkatu 1, SF-50100 MIKKELI 10
Puh.(955) 18 311, telefax (955) 151 467 tai 151 451

Mittakaava

Piirustusnumero

Lehti (lehdistä)

PE N 3L 80A

Koodi	Nimitys	A/A	Laji mm²
	Nousujohto		
	Viiverele, tilavaraus		
	Yöajan apurele		
	Kiukaan apurele		
	Ohjausriviliittimet		
	Ohjaus	/25	
		/25	
		/25	
	0–I Suora sähkölämmitys		
	Lämmitys		
	Lämmitys	/25	
	Lämmitys		
	I–0–II Lattialämmitys, päivä/yö		
	Lämmitys		
	Lämmitys	/25	
	Lämmitys		
	0–A–I Ohjauskytkin kontaktorissa		
	Lämminvesivaraaja	/25	
		/25	
	0–I Lattialämmitys, yö		
		/25	
		/25	
		/25	
		/25	

0 Q1

1K11 Yöajan apurele

10K11 Kiukaan apurele

1.1 1.2 1.3

2S1 2K1 2

3S1 3K1 3

4S1 4K1 4

5K1 5

6S1 6K1 6

7.1 7.2 7.3

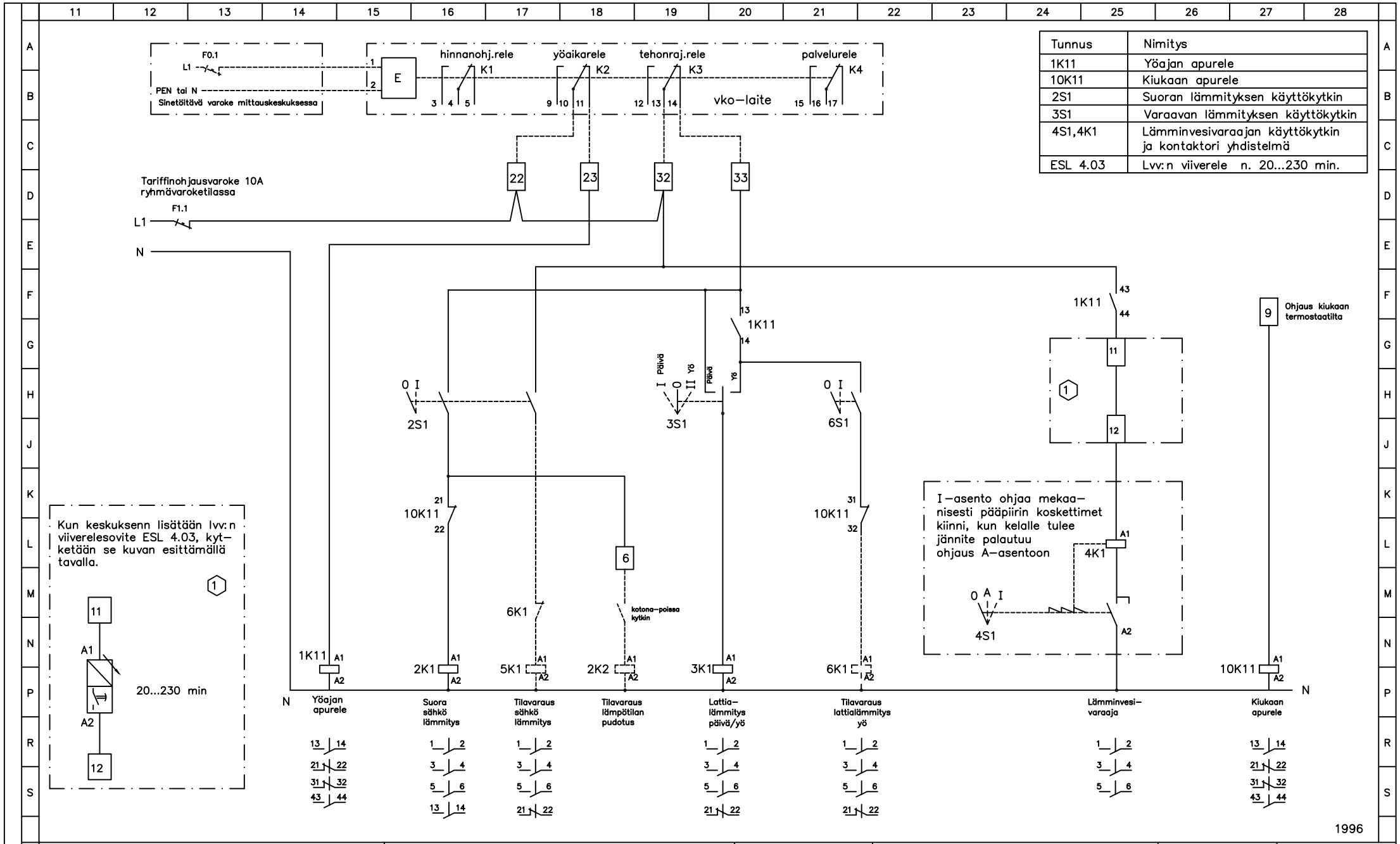

Tunnus	Nimitys
1K11	Yöajan apurele
10K11	Kiukaan apurele
2S1	Suoran lämmityksen käyttökytkin
3S1	Varaavan lämmityksen käyttökytkin
4S1,4K1	Lämminvesivaraajan käyttökytkin ja kontaktori yhdistelmä
ESL 4.03	Lvv:n viiverele n. 20...230 min.

1996

Rakennustoimenpide	Piirustuslaji: PIIRIKAAVIO	Pvm.	ENSTO SÄHKÖVARUSTE Insinöörinkatu 1, SF–50100 MIKKELI 10 Puh.(955) 18 311, telefax (955) 151 467 tai 151 451
		Muutos	
Rakennuskohteen nimi ja osoite	Piirustuksen sisältö: Suomen Sähkölaitosyhdistyksen sähkölämmityskeskusten kytkentäsuositus, piirustusnumero SÄ 1.3 (SLY 1.3) Huonekohtainen lämmitys (lvv:n ohjaus erikoiskontaktorilla)	Teki	
		Tark.	
		Koodi: ESSLY1–3	

Mittakaava	Lehti	Lehdistä
Piirustusnumero		